Piccolo 43-14

Cena za zařízení bez DPH *
152 500 Kč
Cena za zařízení s DPH **184 525 Kč**

Cena za instalaci bez DPH *
19 200 Kč
Cena za instalaci s DPH **23 232 Kč**

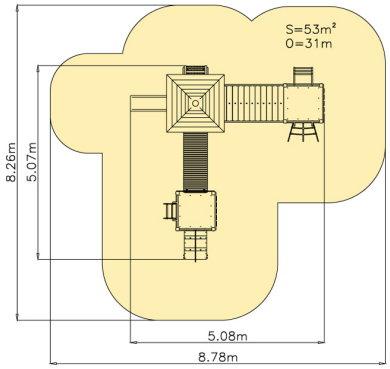

1x **3x** **1x** **1x** **1x** **1x** **1x** **1x** **1x** **1x**

Technické informace

Katalogové číslo:	CH-S-043-14
Věková kategorie:	od 2 do 12 let
Potřebná plocha:	8.78 x 8.26 m
Plocha bezpečnostní zóny:	53 m²
Obvod bezpečnostní zóny:	31 m
Délka zařízení:	5.08 m
Šířka zařízení:	5.07 m
Výška zařízení:	2.91 m
Výška možného pádu:	0.66 m
Počet uživatelů:	19
Certifikováno dle:	ČSN EN 1176-1,3