Piccolo 44-02

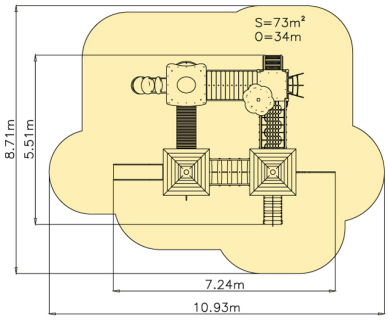

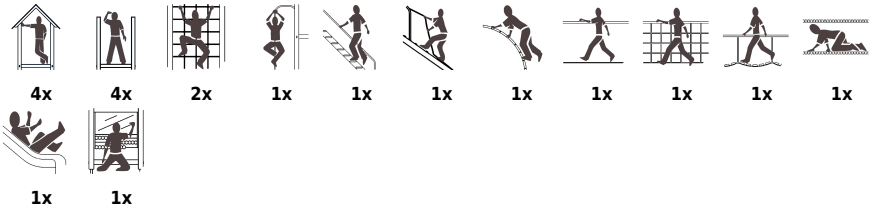

Technické informace

Katalogové číslo:	CH-S-044-02
Věková kategorie:	od 3 do 12 let
Potřebná plocha:	10.93 x 8.71 m
Plocha bezpečnostní zóny:	73 m²
Obvod bezpečnostní zóny:	34 m
Délka zařízení:	7.24 m
Šířka zařízení:	5.51 m
Výška zařízení:	3.23 m
Výška možného pádu:	0.99 m
Počet uživatelů:	28
Certifikováno dle:	ČSN EN 1176-1,3